ソーラーミラクルエイトミニ

型式：TK-M8-SO-MINI

NETIS 登録番号 QS-220025-A

CUD '20 COLOR UNIVERSAL DESIGN

ソーラー発電対応 | 無日照約10日間 | USB充電機能付 | 回転パターンは3種類

ソーラーUSB充電式 小型Φ200LED回転灯

※点灯イメージ

電光盤などに

工事看板に

スリム看板に最適な大きさ

※設置には取付け用の金具(別途)が必要です

- ◆ 電池不要のソーラーバッテリータイプ
- ◆ 無日照時でも最大10日間点灯
- ◆ 屋外でも安心して使える防水仕様

QRコードを読み取ってください

スマートフォンやタブレットなどでQRコードを読み取ると回転灯が点灯している映像を見ることができます。

■ 製品仕様

正 面

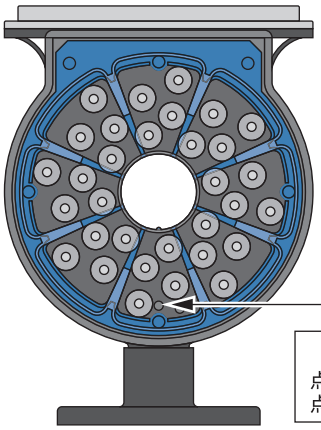

確認用LED
点灯：充電中
点滅：バッテリー残量少

背 面

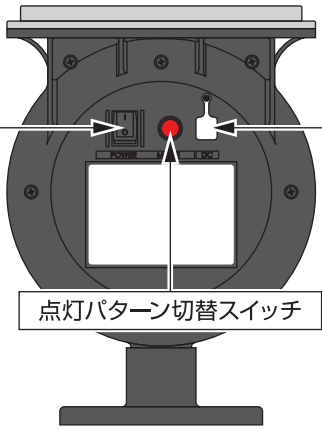

電源スイッチ

充電用USBコネクタ挿し込み口

点灯パターン切替スイッチ

主な特長

1 バッテリー

リン酸鉄リチウムイオンバッテリー(LiFePO4)を採用

■ リン酸鉄リチウムイオンバッテリーは従来品に比べ長寿命です。
■ リン酸鉄リチウムイオンバッテリーには浅い充電と放電を繰り返すことで電池自体の容量が減少してしまう現象(メモリー効果)がないため、いつでも継ぎ足し充電が可能です。

無日照時間 約10日間(約240時間) ※満充電時

■ 電池残量確認用のLEDを搭載しています。
■ LEDの明るさを2段階で切替える機能を搭載しておりLEDの明るさが昼夜で自動的に切替わります。

2 USB充電方式

■ USBによる充電機能を搭載しており日照不足によるバッテリー低下時の再強制充電が可能です。
(※USB型式：Bタイプコネクター)
■ USB充電方式にしたためモバイルバッテリーなどから場所を選ばず充電することが可能になりました。
■ 充電中は確認用LEDが点灯して充電状態を把握できます。また電池残量が少なくなると点滅します。

3 点灯パターン

■ 標準・ECO・フラッシュの3種類の点灯パターンがあり設置現場に合わせた設定が可能です。
■ 回転方向は左右どちらでも設定が可能なので電光盤などで2個併設使用する場合に最適です。

4 外観

■ LED表示部をΦ200と小型化を図りながらも視認性は確保できる設計です。
■ 一般的な回転灯の取付金具に装着可能なので電光盤などにも取付けできます。また小型化したことでスリム看板やLED電光盤への取付けに最適なサイズになりました。

■ 製品仕様

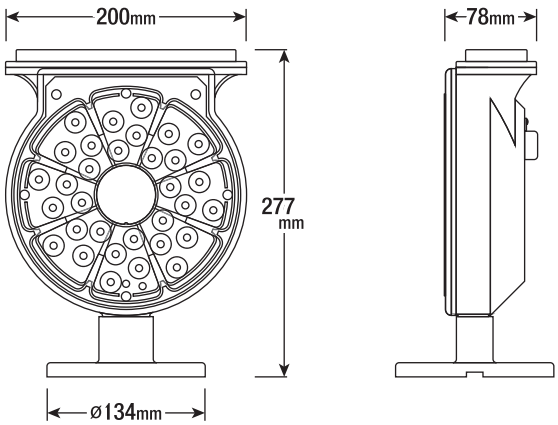

品名・型式	ソーラーミクルエイトミニ／TK-M8-SO-MINI型
寸　法	高277mm×幅204mm×奥行134mm※突起部含まず
重　量	1kg
材　質	本体：ABS樹脂／パネル：対候性PC
バッテリー	LiFePO4(リン酸鉄) 3.2V/3000mAh
ソーラーパネル	1.1W
操作部	電源スイッチ／点灯パターン切替スイッチ
ACアダプタ	5V/1A(USB-Bタイプコネクタ)※オプション品
点灯パターン	3種類(標準／ECO／フラッシュ)
無日照時間	10日間以上(ECOパターン時)
その他	照度センサー／電池残量確認ＬＥＤ搭載
設置方法	取付けベースを外し単管に取付け可能 ※別途M8ナット及び単管クランプが必要です

※本製品の外観及び仕様は製品向上のため予告なく変更することがあります。

保安電設機器･設計･製作販売
TIOCK 株式会社 ティオック
—http://www.tiock.co.jp/—
本　社／〒381-2241 長野県長野市青木島町青木島乙850-1
TEL：026-283-5970／FAX：026-283-5920
福岡営業所／〒810-0011 福岡県福岡市中央区高砂1-14-11
TEL：092-406-7601／FAX：092-406-7607

5230010-11